Dane aktualne na dzień: 27-11-2026 10:55

Link do produktu: https://www.sklep-paralotniowy.pl/kosz-do-napedu-paralotniowegomoster185-mv1mv2-p-1240.html

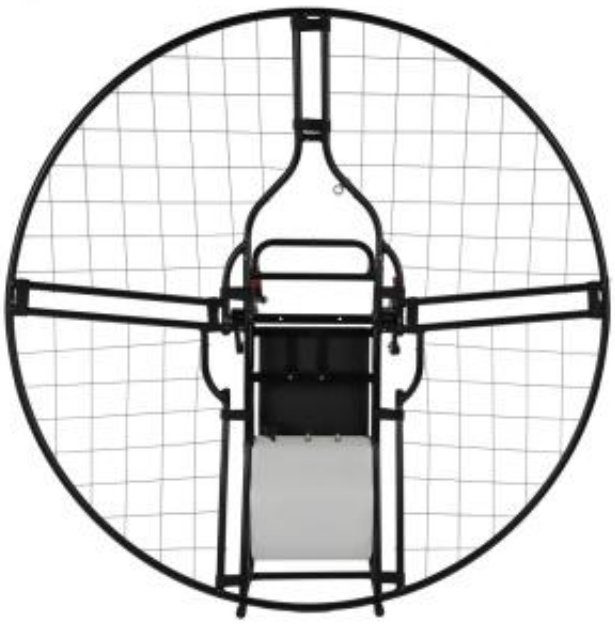

Kosz do napędu paralotniowego/Moster185/MV1/MV2

Cena	**1 645 zł**
Cena poprzednia	~~**2 350 zł**~~
Dostępność	**Dostępny**
Czas wysyłki	**od 7 do 10 dni**
Producent	**ScootAiR**

Opis produktu

Kosz do napędu paralotnowego. Praktycznie do każdego silnika.

Zestaw składa się z ramy centralnej + cztery ćwiartki kosza.

- wykonany z utwardzonych stopów aluminium
- składany na kołki poliamidowe + rzepy typu Velcro
- malowany proszkowo
- waga 4,5 kg
- pod ruchome wypory
- ergonomiczne podparcie pod plecy
- możliwość wyprodukowania kosza pod każdy silnik
- W standardzie jednoringowy kosz z aluminium, dzielony 4 części - łatwy transport
- bardzo solidna siatka kosza
- wzmocniona stopa
- mocowanie wyłącznika awaryjnego
- pod śmigło do 130cm

Produkt posiada dodatkowe opcje:

Kosz : Kosz jednoringowy , Kosz dwuringowy (+ 280 zł)
Kolor Kosza : Inny wg. zamówienia klienta (+ 100 zł), czarny
Podwieszenie: brak , Aktywne podwieszenie ASC EVO w standardzie (+ 1 095 zł)